MODEL KAB 10-32t

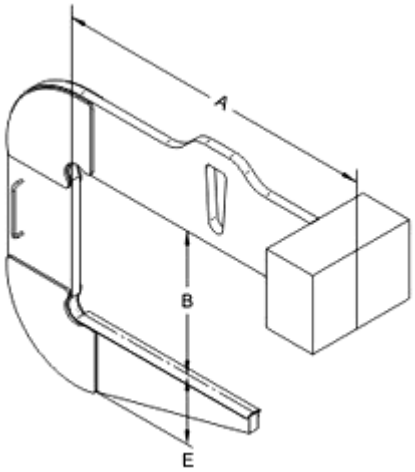

DOPUSZCZALNE OBCIĄŻENIE ROBOCZE: do 32000 kg

ZASTOSOWANIE: uchwyt do kręgów betonowych, zwiniętej blachy, bednarki oraz pierścieni.

UWAGA: uchwyty przeznaczone do zawieszania bezpośrednio na haku dźwignicy.

Model/Typ	Udźwig [kg]	A [mm]	B [mm]	E [mm]	Masa [kg]	Zaznacz wybrany model
KAB 600*700/10,0	10.000	600	700	230	280	☐
KAB 1000*700/10,0	10.000	1000	700	275	523	☐
KAB 1500*700/10,0	10.000	1500	700	305	855	☐
KAB 2000*700/10,0	10.000	2000	700	345	950	☐
KAB 800*700/16,0	16.000	800	700	285	815	☐
KAB 1200*700/16,0	16.000	1200	700	320	920	☐
KAB 1600*700/16,0	16.000	1600	700	370	1180	☐
KAB 2000*700/16,0	16.000	2000	700	385	1405	☐
KAB 1000*900/20,0	20.000	1000	900	375	1030	☐
KAB 1500*900/20,0	20.000	1500	900	380	1535	☐
KAB 2000*900/20,0	20.000	2000	900	430	1830	☐
KAB 1200*900/25,0	25.000	1200	900	390	1350	☐
KAB 1600*900/25,0	25.000	1600	900	440	1650	☐
KAB 2000*900/25,0	25.000	2000	900	460	2180	☐
KAB 1500*900/32,0	32.000	1500	900	400	2340	☐
KAB 1800*900/32,0	32.000	1800	900	450	2916	☐
KAB 2000*900/32,0	32.000	2000	900	470	3093	☐